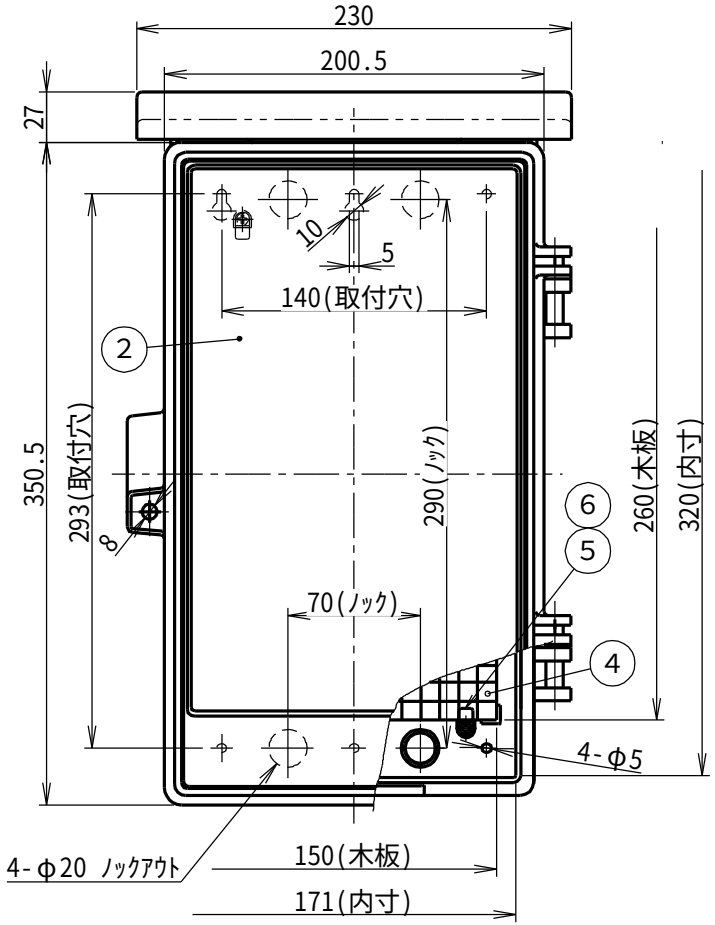

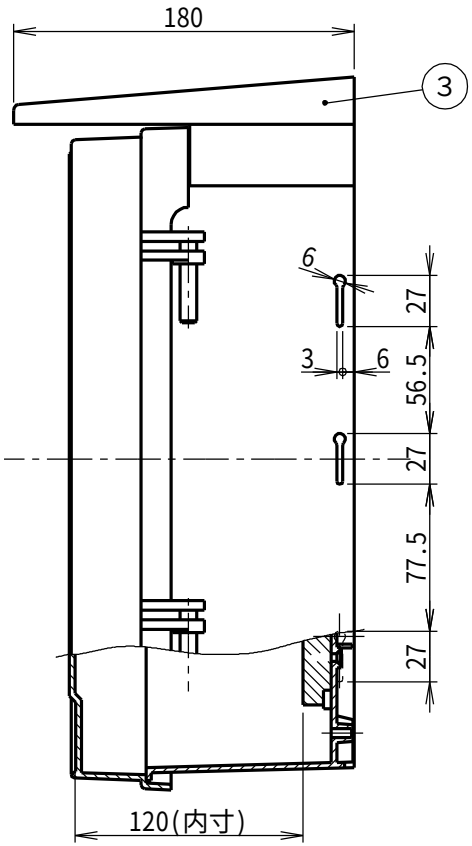

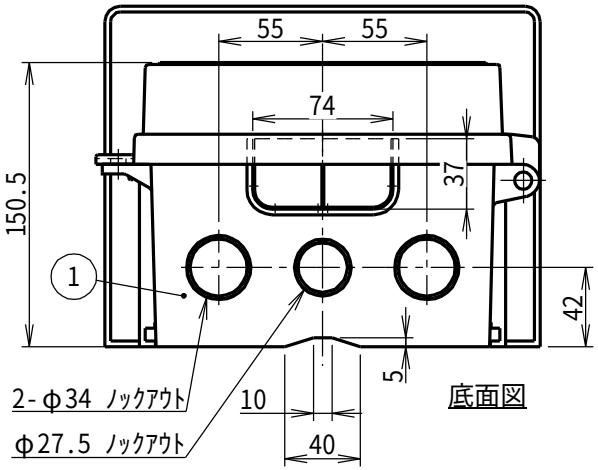

※ ボード固定金具は、対角に２箇所とする。

符号	名　　称	材　質	個数	備　　考
6	Pﾀｲﾄねじ	SUS	2	4×12
5	ﾎﾞｰﾄﾞ固定金具	SPHC	2	亜鉛めっき
4	ﾎﾞｰﾄﾞ	ﾍﾞﾆｱ	1	260×150×15
3	屋　根	ABS	1	
2	蓋	PC	1	
1	基　台	ABS	1	

製　品　仕　様　図		
尺度	品名	ウォルボックス
1/4		CWB－3AJ
第三角法	図番	WB13571E
未来工業株式会社		